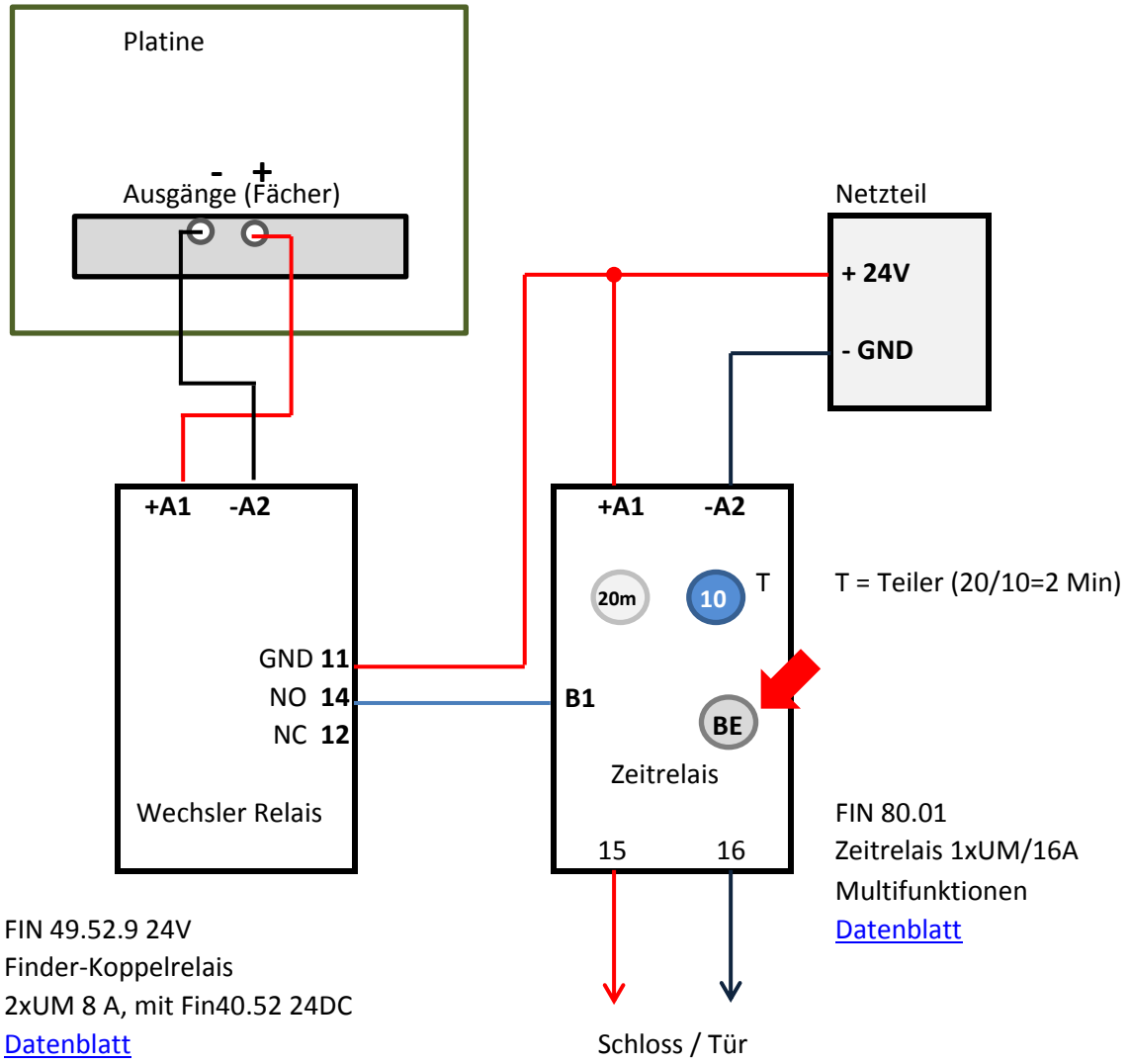Ansteuerung Tür/Schloss über Tagestresor Platine